APEX DYNAMICS

2PB1-E

INSTRUCTIONS DE MONTAGE

1

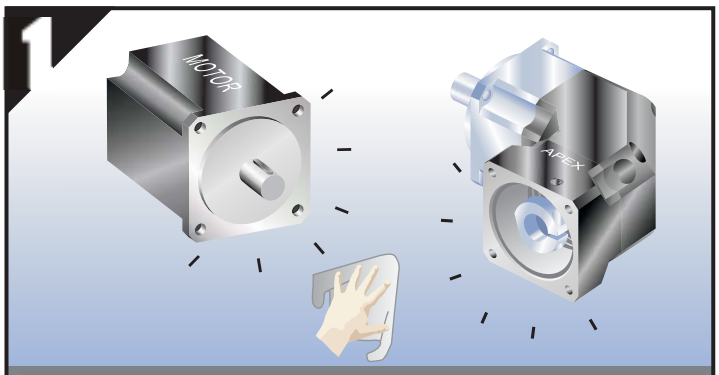

Vérifier les côtes du moteur et du réducteur.
Nettoyer les surfaces de montage.

2

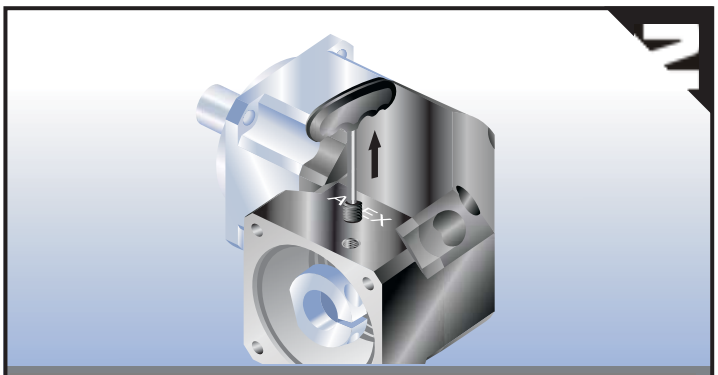

Enlever la vis d'obturation. Aligner la vis de serrage de l'accouplement.

3

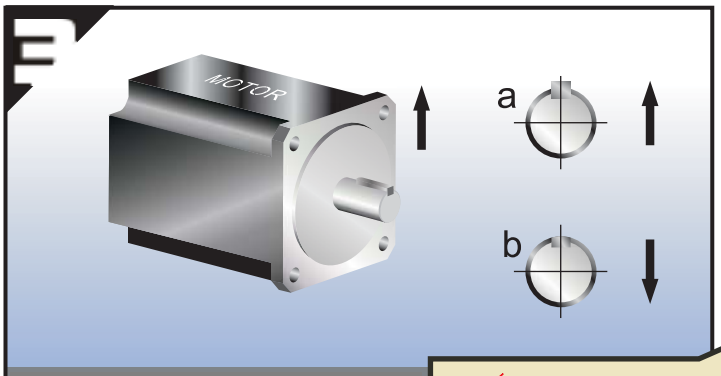

a. Enlever la clavette de l'arbre moteur
b. Boucher la rainure de clavette

4

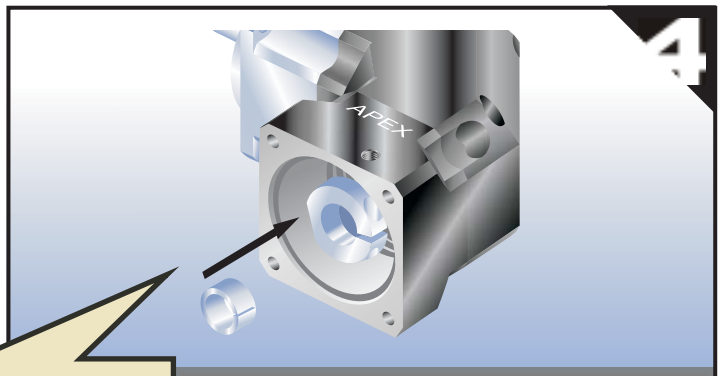

Vérifier le diamètre d'arbre moteur et monter le manchon d'adaptation si nécessaire.

Précaution de montage

Aligner l'arbre moteur et l'accouplement comme indiqué sur la figure ci-après

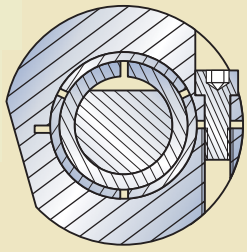

5

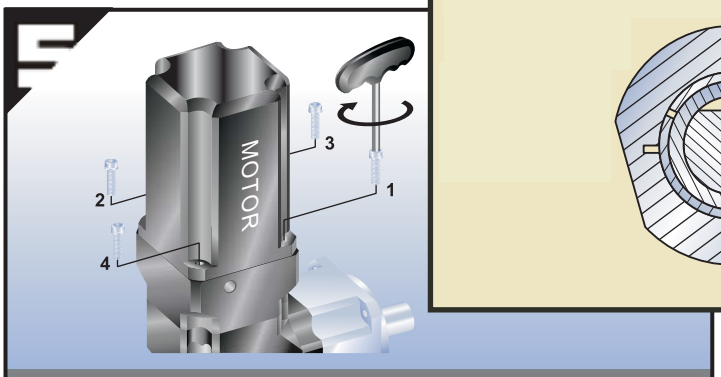

Placer l'ensemble à la verticale. Serrer la vis de montage (avec leurs rondelles) à la clef dynamométrique dans l'ordre donné à 5% du couple spécifié dans le tableau 1.

6

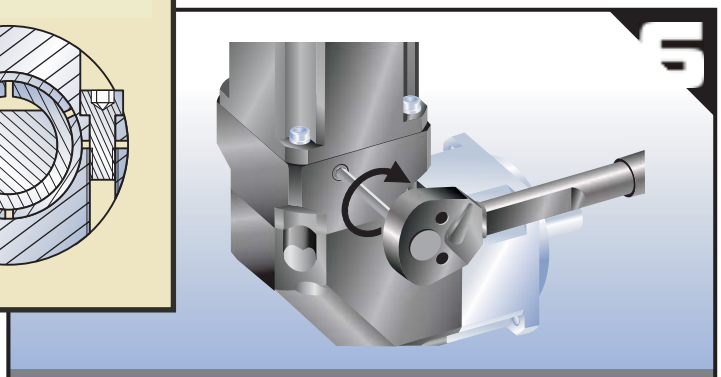

Serrer la vis d'accouplement à la clef dynamométrique au couple spécifié dans le tableau 2.

7

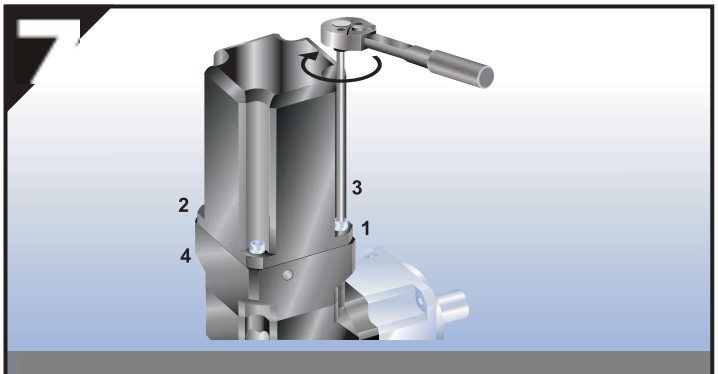

Serrer la vis de montage à la clef dynamométrique dans l'ordre indiqué ci-dessus au couple spécifié dans le tableau 1.

8

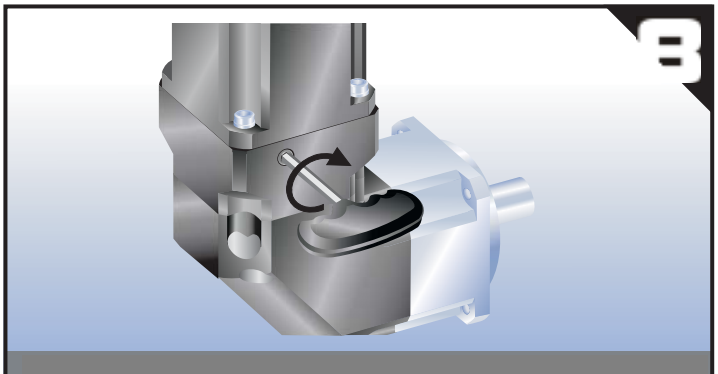

Remettre la vis d'obturation.

Tableau 1	Couple de serrage recommandé pour les vis de montage

Taille des vis	Clé 6 pans	Couple de serrage Classe 8.8		Couple de serrage Classe 10.9		Couple de serrage Classe 12.9	
	[mm]	[Nm]	[In-lbs]	[Nm]	[In-lbs]	[Nm]	[In-lbs]
M3 x 0.5P	2.5	1.3	12	1.8	16	2.1	19
M4 x 0.7P	3	3	27	4.1	37	4.9	44
M5 x 0.8P	4	6.1	55	8.2	73	9.8	87
M6 x 1P	5	11	98	14	124	17	151
M8 x 1.25P	6	25	222	34	302	41	364
M10 x 1.5P	8	49	434	67	594	80	709
M12 x 1.75P	10	85	753	116	1028	139	1232
M14 x 2P	12	137	1214	186	1648	223	1976
M16 x 2P	14	210	1860	286	2534	343	3038

Tableau 2	Couple de serrage recommandé pour la vis de l'accouplement primaire

Taille des réducteurs		Diamètre arbre moteur	Taille des vis	Clé 6 pans	Couple de serrage	
		[mm]	[mm]	[mm]	[Nm]	[In-lbs]
ABR042 AFR042 AER050	1 étage	≤11	M3 x 0.5P x 8L	2.5	2.1	19
	2 étages	≤11	M3 x 0.5P x 8L	2.5	2.1	19
ABR060 AFR060 AER070	1 étage	≤14	M4 x 0.7P x 12L	3	4.9	44
	2 étages	≤11	M3 x 0.5P x 8L	2.5	2.1	19
ABR090 AFR075 AER090	1 étage	≤19	M5 x 0.8P x 14L	4	9.8	87
	2 étages	≤14	M4 x 0.7P x 12L	3	4.9	44
ABR115 AFR100 AER120	1 étage	≤32	M6 x 1P x 16L	5	17	151
	2 étages	≤19	M5 x 0.8P x 14L	4	9.8	87
ABR142 AFR140 AER155	1 étage	≤38	M8 x 1.25P x 20L	6	41	364
	2 étages	≤32	M6 x 1P x 16L	5	17	151
ABR180 AFR180 AER205	1 étage	≤48	M10 x 1.5P x 25L	8	80	709
	2 étages	≤38	M8 x 1.25P x 20L	6	41	364
ABR220 AFR220 AER235	1 étage	≤55	M12 x 1.75P x 30L	10	139	1232
	2 étages	≤48	M10 x 1.5P x 25L	8	80	709

Note: Le couple de maintien peut-être supérieur aux valeurs données ci-dessus. Les vis peuvent être serrées à un couple de 20% supérieur pour augmenter.

APEX DYNAMICS
Tel : 01.60.13.50.97 / Fax : 01.60.19.00.90
E-Mail : info@apexdyna.fr / Web : www.apexdyna.fr
11 BUROSPACE - 91570 BIEVRES